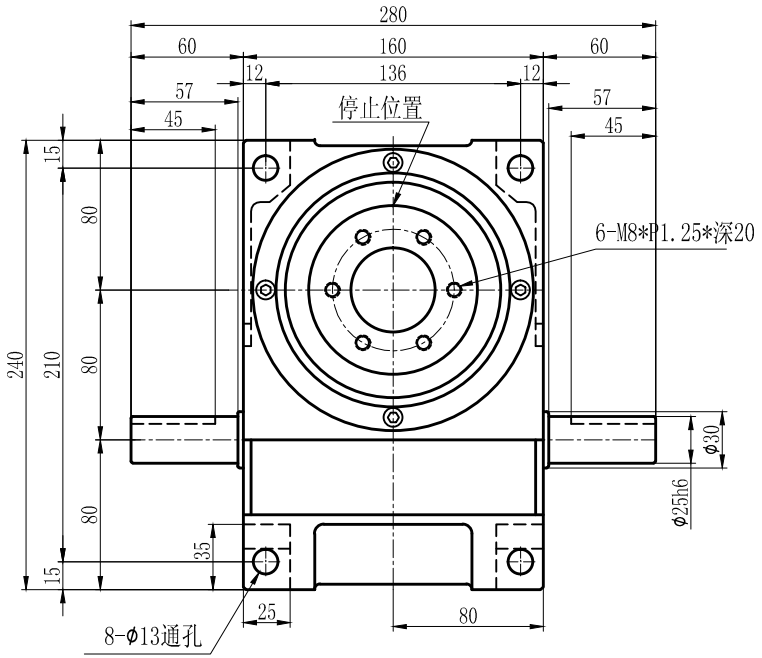

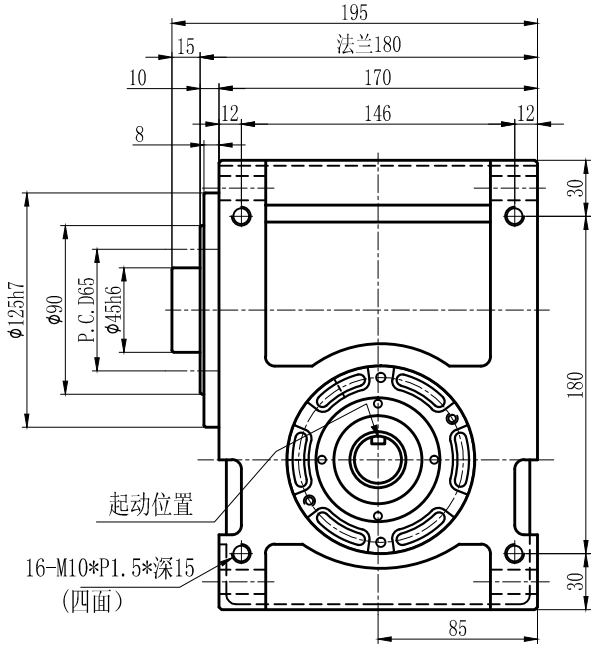

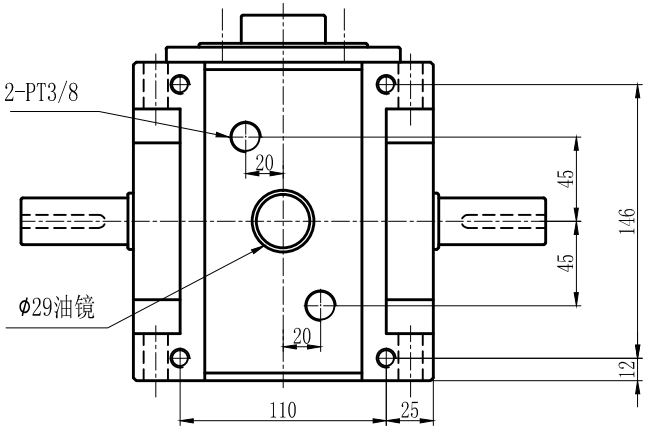

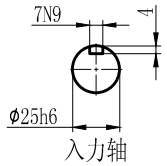

RU80DF外观

编码	变更内容	变更者	变更日期
1:			
2:			
3:			
4:			

东莞市联顺机械有限公司

T E L:0769-81501600　　F A X: 0769-81501606

制图者: 覃小明

制图日期: 2017-7-15

客户名称:		图号:
机种名称: RU80DF	部件名称: 外观图	材质:
核准:	数量:	表面硬度:
审核:	制图单位: mm	表面处理:
审核日期:	比例: 1:1	视图: