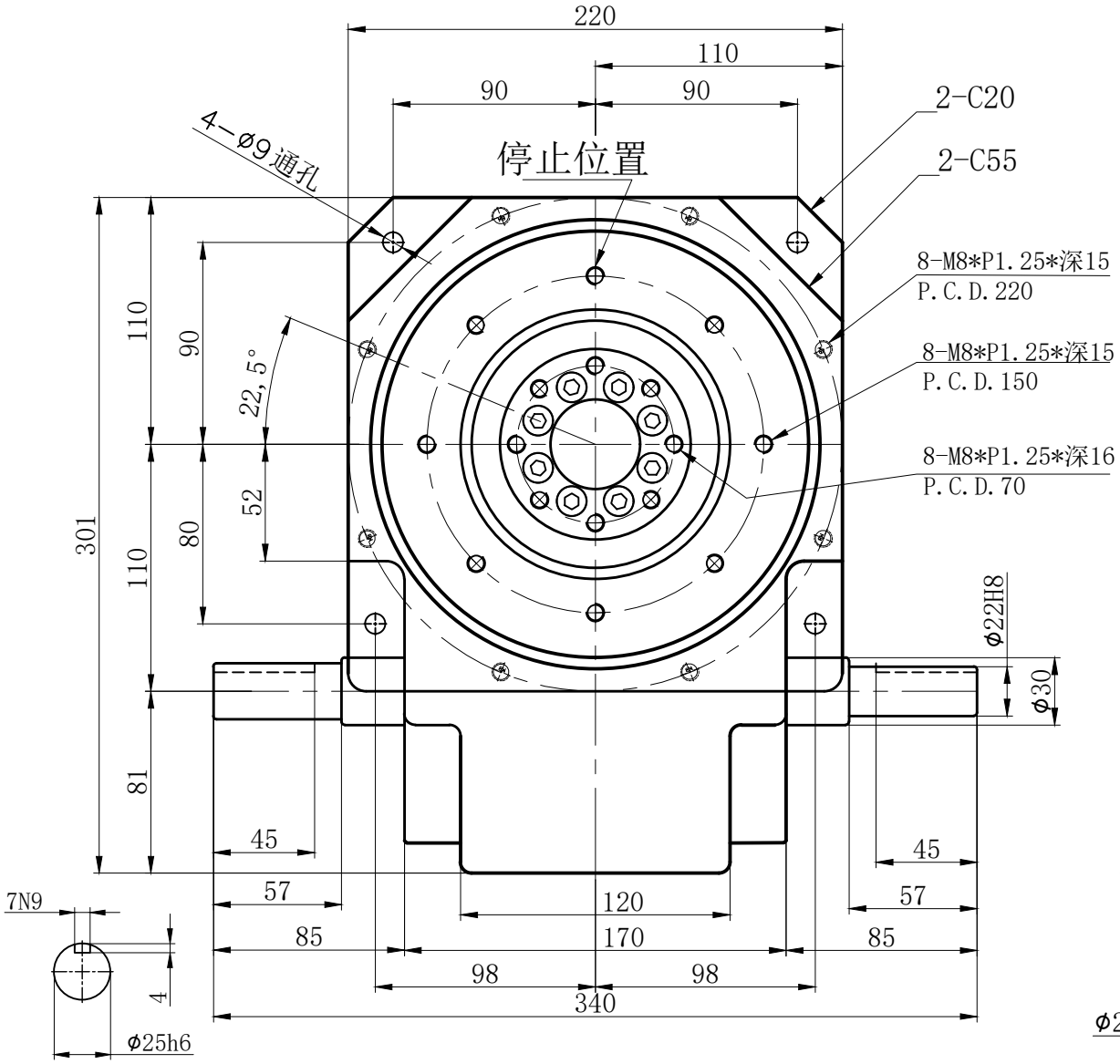

入力轴U面

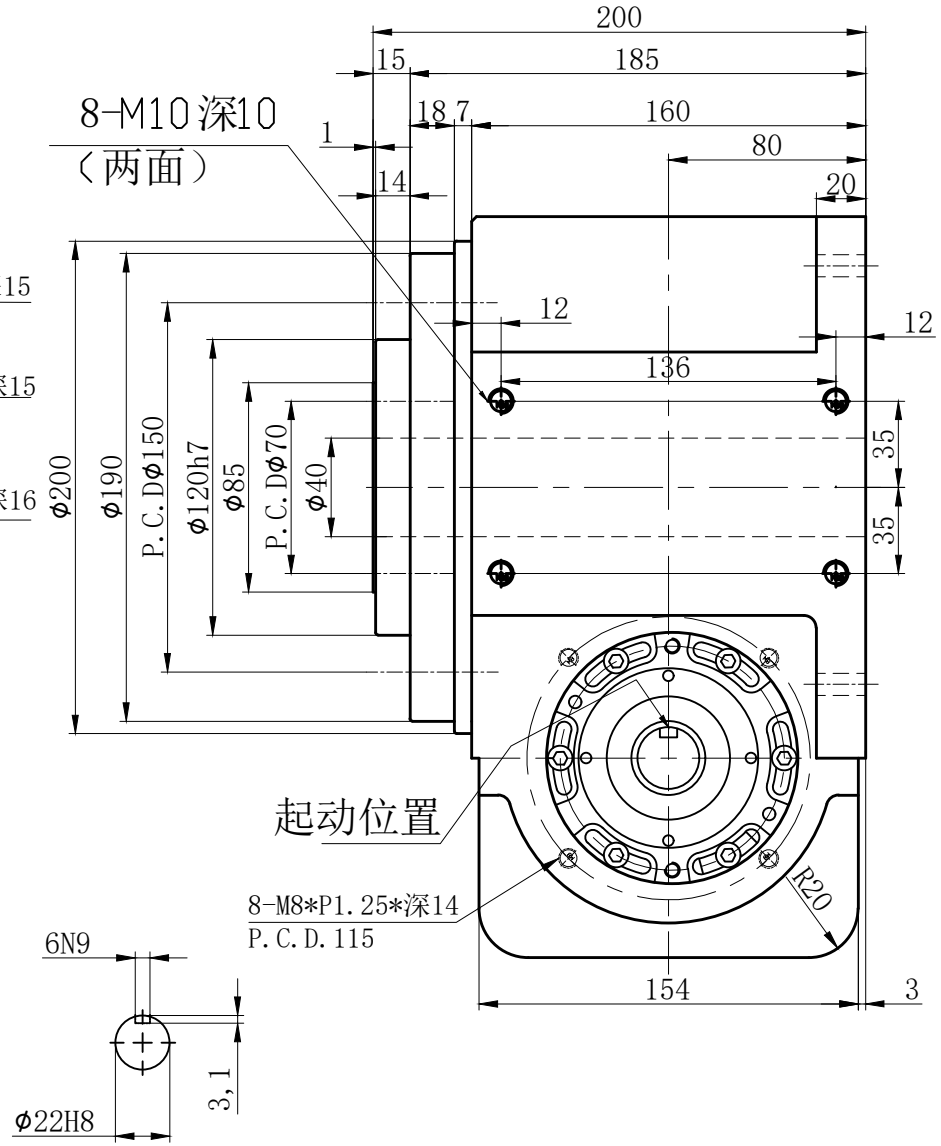

入力轴T面

编 码	变 更 内 容	变 更 者	变更日期	东莞市联顺机械有限公司		客户名称：		图 号：
1:						机种名称：110DT	部件名称:新外观图	材 质：
2:				T E L:0769-81501600	F A X：0769-81501606	核 准：	数 量：	表面硬度：
3:					制 图 者：黄钰茜	审 核：	制图单位：mm	表面处理：
4:					制图日期：2022/4/1	审核日期：	比 例：1:1	视 图：