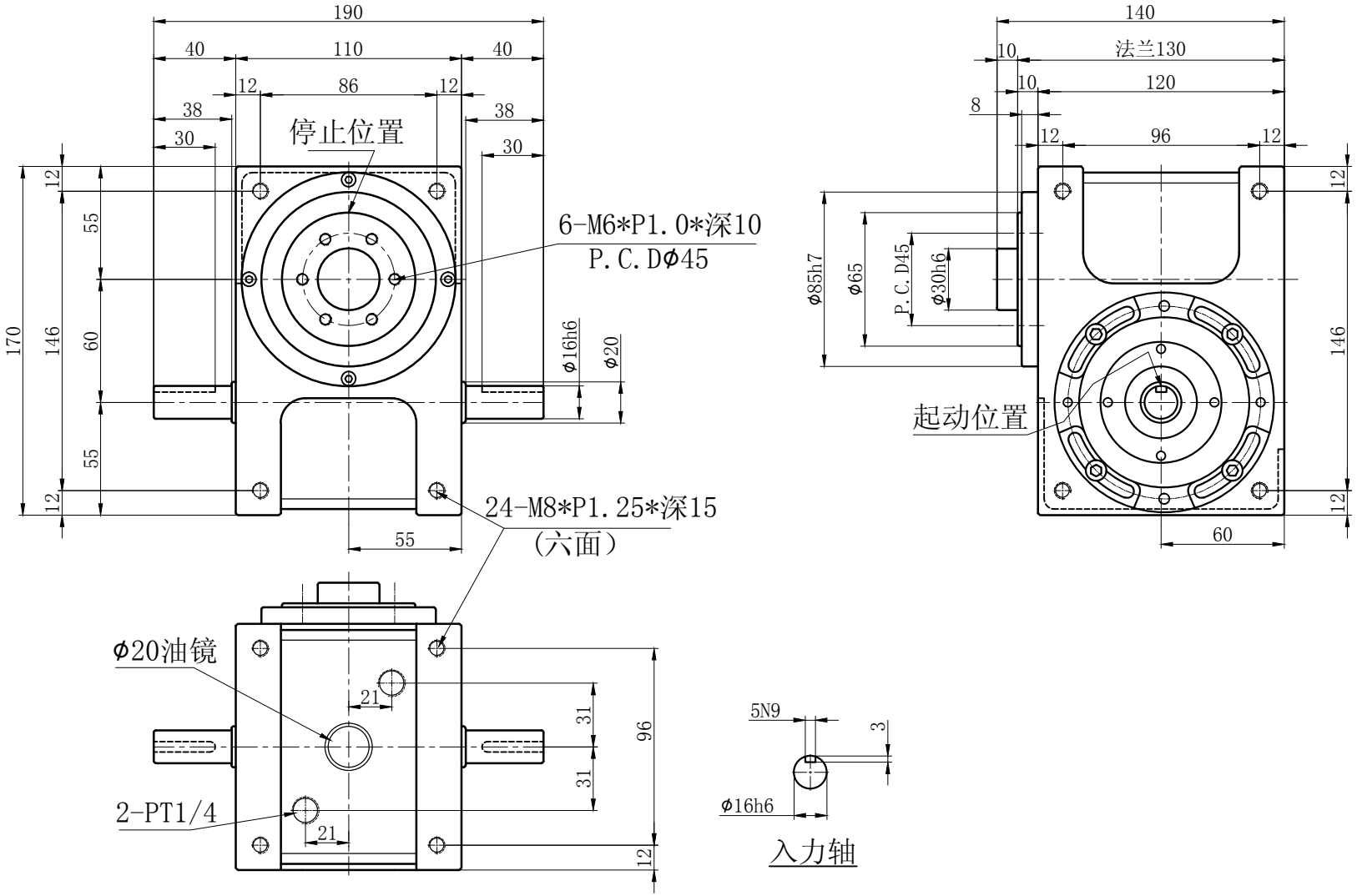

编码	变更内容	变更者	变更日期	东莞市联顺机械有限公司		客户名称：		图号：
1:						机种名称：RU60DF	部件名称：外观图	材质：
2:				T E L:0769-81501600	F A X：0769-81501606	核准：	数量：	表面硬度：
3:					制图者：覃小明	审核：	制图单位：mm	表面处理：
4:					制图日期：2017-4-17	审核日期：	比例：1:1	视图：