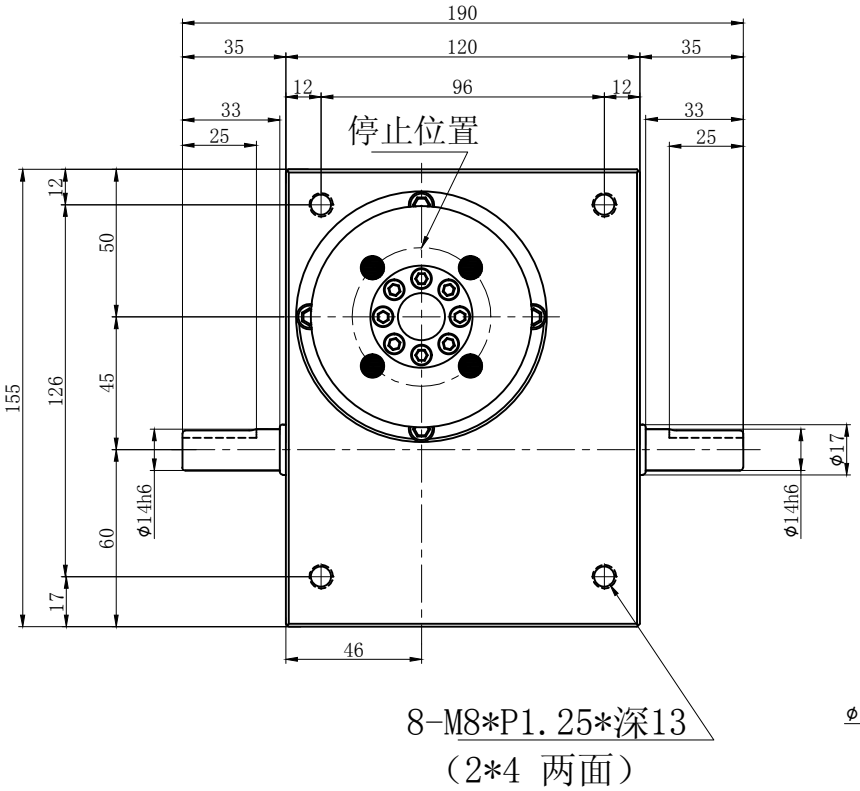

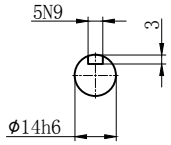

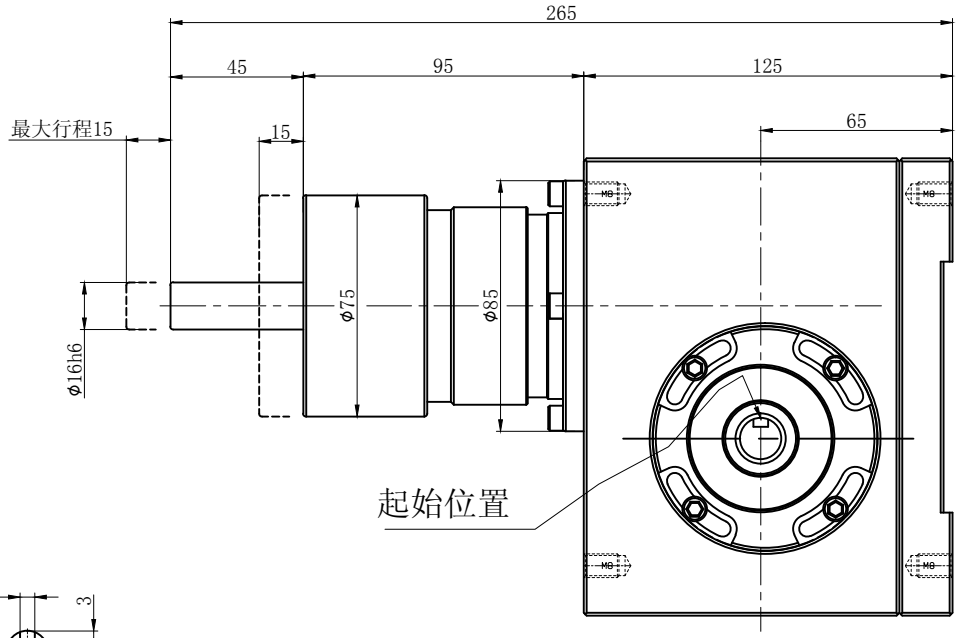

RU45DH外观

编码	变更内容	变更者	变更日期
1:			
2:			
3:			
4:			

东莞市联顺机械有限公司		客户名称：	图　号：
		机种名称：45DH　部件名称：外观图	材　质：
T E L:0769-81501600　F A X：0769-81501606		核　准：　数　量：	表面硬度：
	制 图 者：覃小明	审　核：　制图单位：mm	表面处理：
	制图日期：2016-10-25	审核日期：　比　例：1:1	视　图：